ՑԱՆԿԱՊԱՏԻ ԴՐՎԱԳ 1-ի ՄՈՆՏԱԺԱՅԻՆ ՍԽԵՄԱ Մ1:100

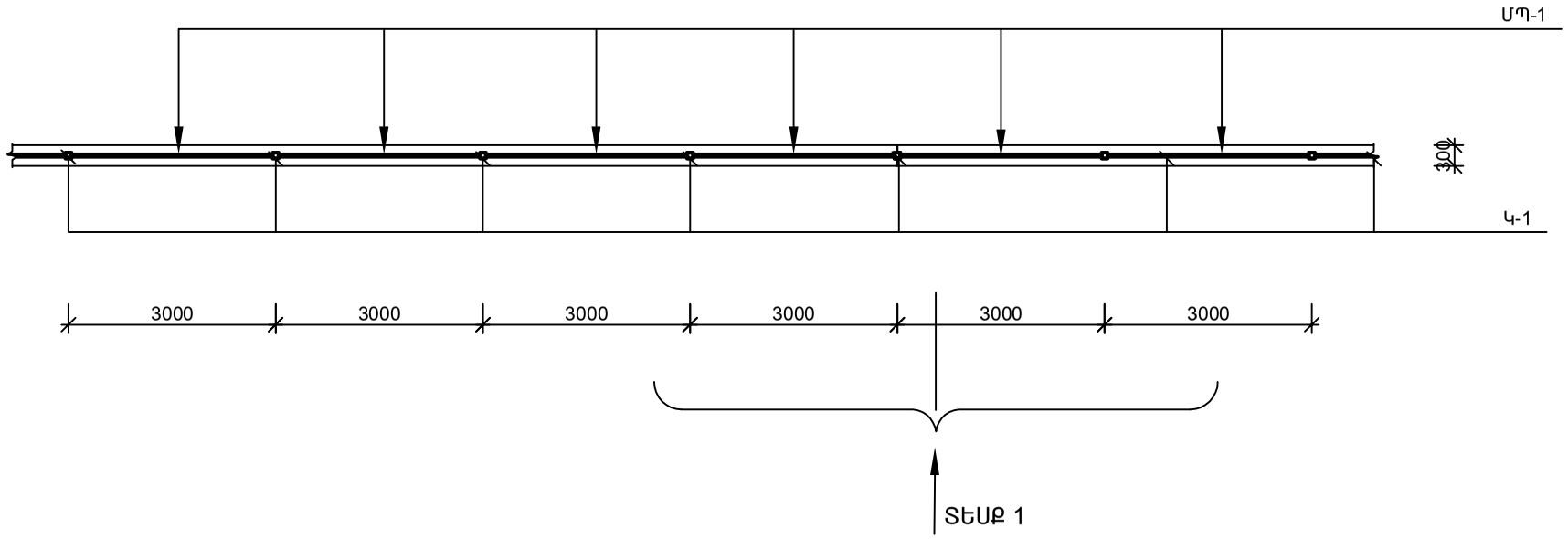

ՏԵՍՔ 1 Մ1:50

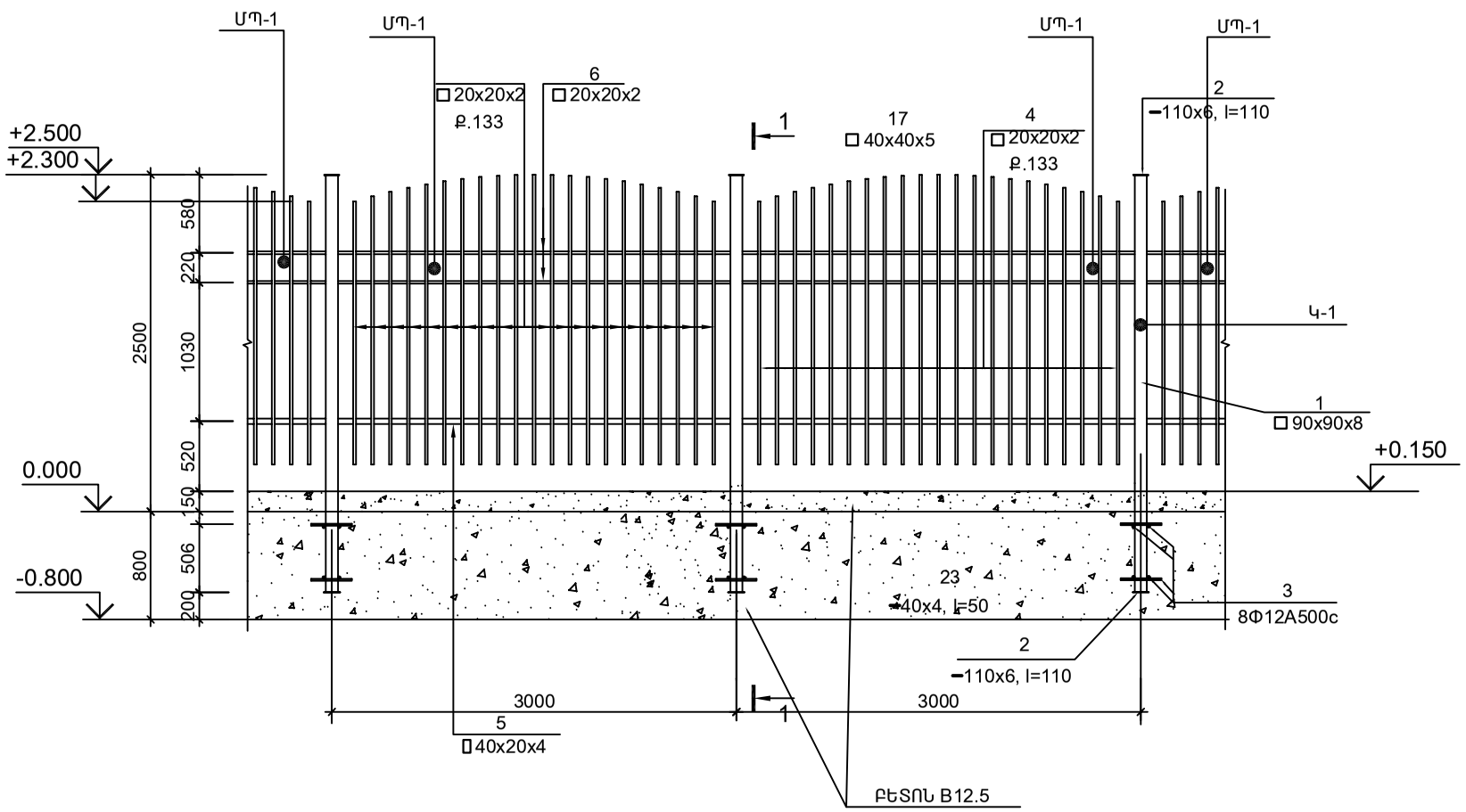

1-1 Մ1:50

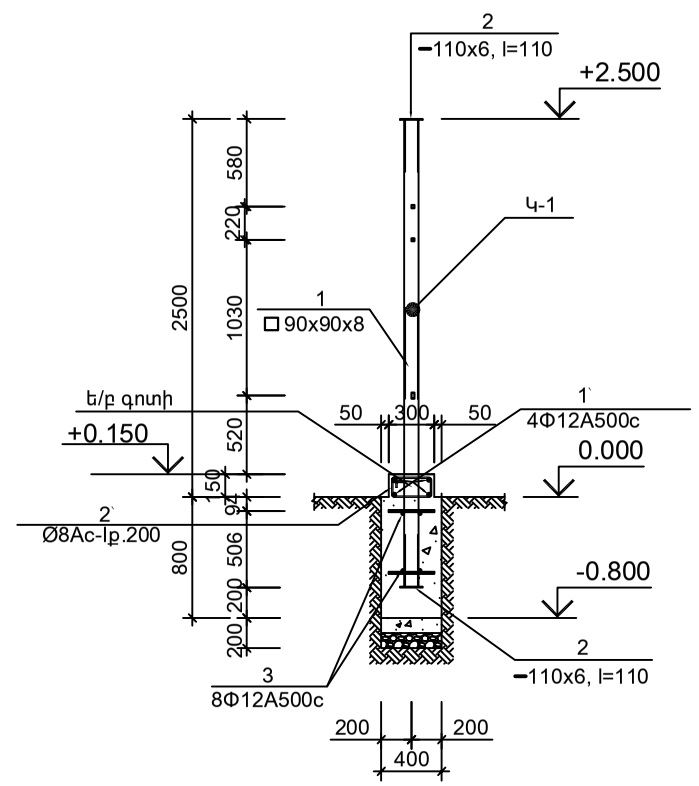

1.ՀԻՄՔԵՐԻ ՀԱՄԱՐ ՈՐՊԵՍ ՀԻՄՆԱՏԱԿԻ ԳՐՈՒՆՏՆԵՐ ԾԱՌԱՅՈՒՄ ԵՆ ԳԼԱՔԱՐԱՆՑԱԼԱՔԱՐԱՅԻՆ ԳՐՈՒՆՏՆԵՐԸ
ՈՐԻ ՊԱՅՄԱՆԱԿԱՆ ՀԱՇՎԱՐԿԱՅԻՆ ԴԻՄԱԴՐՈՒԹՅՈՒՆԸ R =3.0կգ ուժ/սմ2
2.ՓԱՍՏԱՅԻ ԳՈՅՈՒԹՅՈՒՆ ՈՒՆԵՑՈՂ ԵՎ ԵՐԿՐԱԲԱՆԱ-ԼԻԹՈԼՈԳԻԱԿԱՆ ԿՏՐՎԱԾՔԻ ԵՎ ԵՐԿՐԱԲԱՆԱԿԱՆ ԵԶՐԱԿԱՑՈՒԹՅԱՆ
ՄԵՋ ՏՐՎԱԾ ՆԿԱՐԱԳՐՈՒԹՅԱՆ ՄԻՋԵՎ ՀՆԱՐԱՎՈՐ ԵՆ ՈՐՈՇ ԱՆՀԱՄԱՊԱՏԱՍԽԱՆՈՒԹՅՈՒՆՆԵՐ, ՈՐՈՆՔ ԿԵՇՏՎԵՆ
ՇԻՆԱՐԱՐԱԿԱՆ ԽՐԱՄՈՒՂԻՆԵՐԸ ՓՈՐԵԼՈՒՑ ՀԵՏՈ ԻՆԺԵՆԵՐ- ԵՐԿՐԱԲԱՆԻ ԿՈՂՄԻՑ ԴՐԱՆՑ ՁՆՆՄԱՆ ԱԿՏԸ ԿԱՁՄԵԼՈՒ ԺԱՄԱՆԱԿ
3.ՇԻՆԱՐԱՐՈՒԹՅԱՆ ՏԵՂԱՆՔԸ ԳՏՆՎՈՒՄ Է ՍԵՅՍՄԻԿ III ԳՈՏՈՒՄ, ՈՐԻ ՀԱՄԱՐ ԱՌԱՎԵԼԱԳՈՒՅՆ ԱՐԱԳԱՑՈՒՄԸ ԳԵՏՆԻ
ՄԱԿԵՐԵՎՈՒՅԹԻՆ՝ A = 0.4mg:

			Մալաթիա-Սեբաստիա վարչական շրջան Ա. Բաբաջանյան փողոց N 4 Շենք N 181 հիմնական դպրոց ՊՈԱԿ-ի պարսպի կառուցում	ՓՈՒԼ	ԹԵՐԹ	ԹԵՐԹԵՐ
ՆԳՃ	Ռ. ԱՐԶՈՒՄԱՆՅԱՆ			ՃՇ	7	13
ՆԱԽԱԳԾԵՑ	Ռ. ԱՐԶՈՒՄԱՆՅԱՆ		ՑԱՆԿԱՊԱՏԻ ԴՐՎԱԳ 1-ի ՄՈՆՏԱԺԱՅԻՆ ՍԽԵՄԱ Մ1:100	<< ԱՐԽԻ ԷՎՐԻԿԱ >> ՍՊԸ լիցենզիա № 13687		